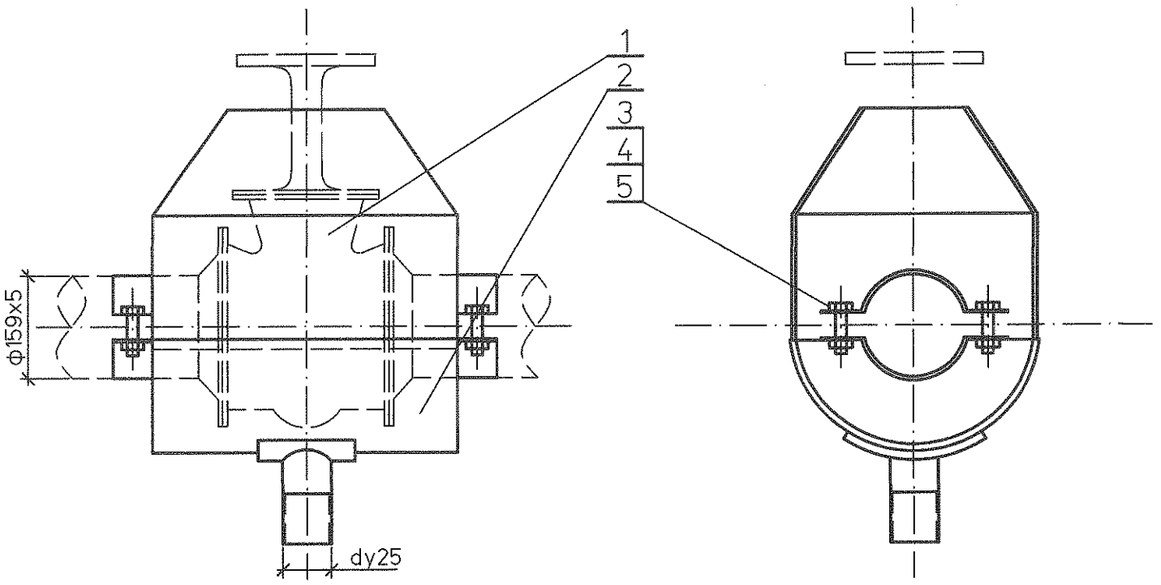

Спецификация деталей

Поз	Обозначение	Наименование	Кол.	Материал	Масса, кг		Приме-чание
					ед.	общ.	
1	1350.12.38А-30UHJ-1836-TD.N л. 6	Полукожух верхний	1	Сборный	22,95	22,95	
2	1350.12.38А-30UHJ-1836-TD.N л. 7	Полукожух нижний	1	Сборный	9,94	9,94	
3	ГОСТ 7798-70	Болт М8х38	4	20 ГОСТ 1759.0-87	0,021	0,082	
4	ГОСТ 5915-70	Гайка М8	4	20 ГОСТ 1759.0-87	0,005	0,020	
5	ГОСТ 11371-78	Шайба 8	8	Ст3сп ГОСТ 18123-82	0,002	0,019	

Итого: 33,01кг

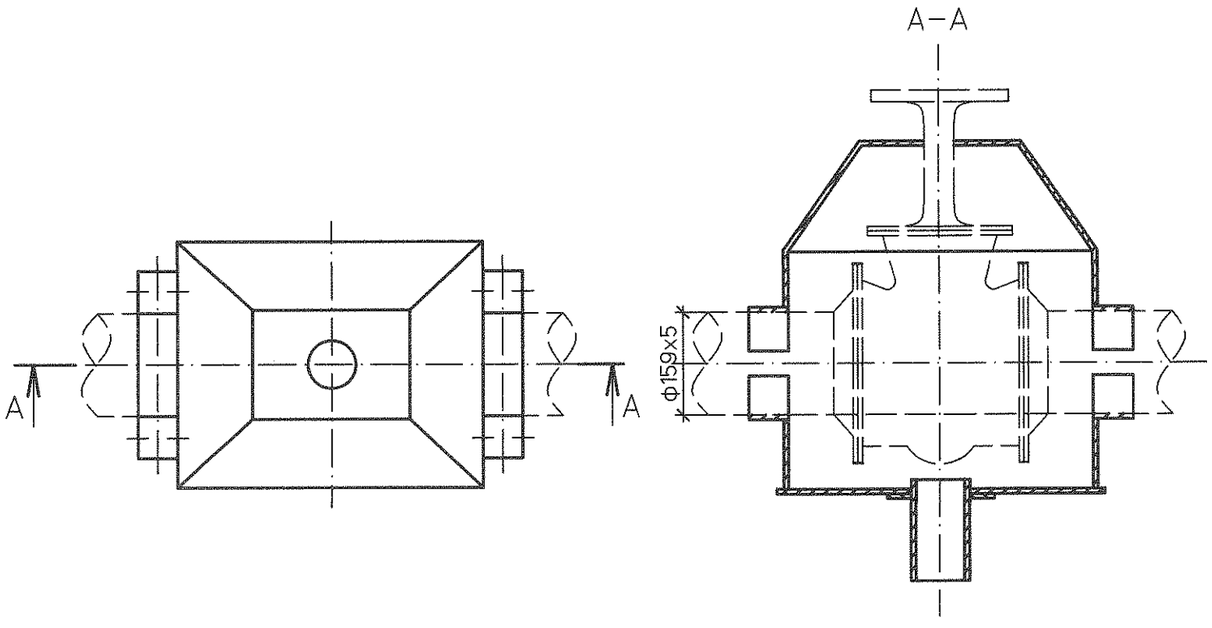

1 При установке кожуха снять маховик с задвижки
2 Отверстие под шток арматуры вырезать по месту при монтаже
3 Спецификация составлена на кожух для одной арматуры.
4 Изготовить четыре кожуха.

Дополнительные подписи

Взам. инв. №

Подпись и дата

Инв. № подл. 83744

Изм.	Кол.уч.	Лист	№док.	Подп.	Дата
Н. контр.		Михеев			05.05.14
Проверил		Шкитилева			05.05.14
Разработал		Михеев			05.05.14

1350.12.38А-30UHJ-1836-TD.N

Объекты III очереди строительства ЗАО СГК (ТЭЦ)

Трубопроводы машзала БВД в осях 16-28 в рядах А-В и внутристанционные трубопроводы.

Стадия	Лист	Листов
Р	5	

Кожух для фланцевой арматуры маслопровода. (горизонтальный участок)

ОТКРЫТОЕ АКЦИОНЕРНОЕ ОБЩЕСТВО ИНСТИТУТ ТЕПЛОЭЛЕКТРОПРОЕКТ НИЖНИЙ НОВГОРОД

Файл

Формат А3

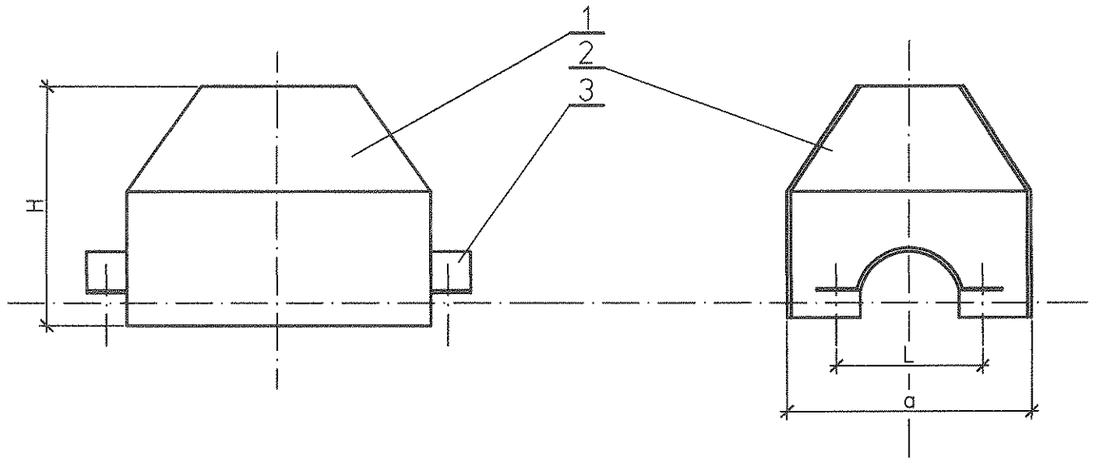

Спецификация деталей

Поз	Обозначение	Наименование	Кол.	Материал	Масса, кг		Приме-чание
					ед.	общ.	
1	1350.12.38А-30UHJ-1836-TD.N л. 8	Стенка боковая	2	Ст3сп ГОСТ 16523-89	7,25	14,5	
2	1350.12.38А-30UHJ-1836-TD.N л. 9	Стенка торцевая	1	Ст3сп ГОСТ 16523-89	7,47	7,47	
3	1350.12.38А-30UHJ-1836-TD.N л. 10	Полухомут верхний	2	Ст3сп ГОСТ 16523-89	0,14	0,28	
4	ГОСТ 9467-75	Наплавленный металл		Э42А		0,7	

Итого: 22,,95кг

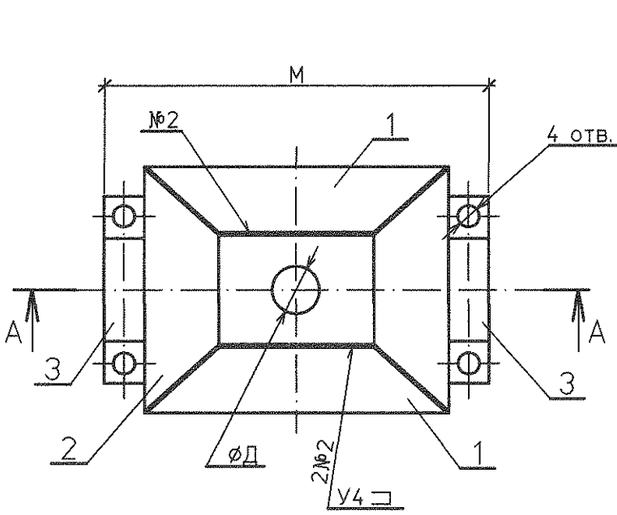

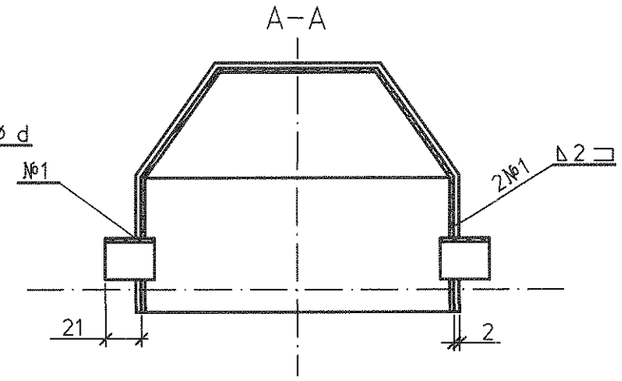

Размеры в мм

Таблица

Условн. проход	a	M	L	d	H	Д
150	370	732	192	9	441	60

Дополнительные подписи

Взам. инв. №

Подпись и дата

Инв. № подл. 83744

Изм.	Кол.уч.	Лист	№док.	Подп.	Дата
Н. контр.		Михеев			05.06.14
Проверил		Шкитилева			05.06.14
Разработал		Михеев			05.06.14

1350.12.38А-30UHJ-1836-TD.N

Объекты III очереди строительства
ЗАО СГК (ТЭЦ)

Трубопроводы машзала БВД в осях 16-28 в рядах А-В и внутристанционные трубопроводы

Стадия	Лист	Листов
Р	6	

Кожух для фланцевой арматуры маслопровода. (горизонтальный участок) Полукожух верхний поз 1.

ОТКРЫТОЕ АКЦИОНЕРНОЕ ОБЩЕСТВО ИНСТИТУТ ТЕПЛОЭЛЕКТРОПРОЕКТ НИЖНИЙ НОВГОРОД

Файл

Формат А3

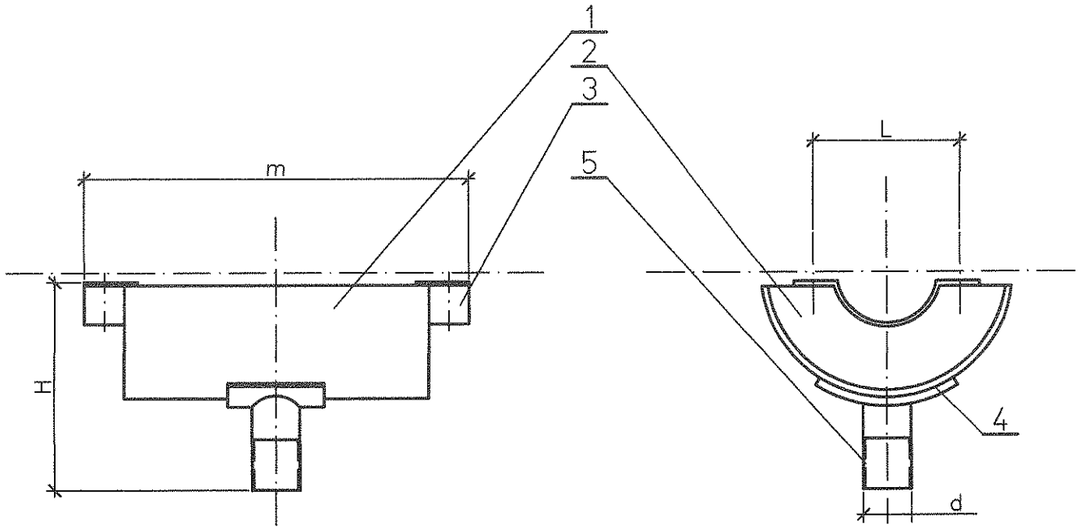

Спецификация деталей

Поз	Обозначение	Наименование	Кол.	Материал	Масса, кг ед.	Масса, кг общ.	Приме-чание
1	1350.12.38А-30UHJ-1836-TD.N л.11	Обечайка нижняя	1	Ст3сп ГОСТ 16523-89	6,4	6,4	
2	1350.12.38А-30UHJ-1836-TD.N л.12	Стенка нижняя	2	Ст3сп ГОСТ 16523-89	1,1	2,2	
3	1350.12.38А-30UHJ-1836-TD.N л.13	Полухомут нижний	2	Ст3сп ГОСТ 16523-89	0,14	0,28	
4	1350.12.38А-30UHJ-1836-TD.N л.14	Накладка	1	Ст3сп ГОСТ 16523-89	0,29	0,29	
5	1350.12.38А-30UHJ-1836-TD.N л.15	Штуцер	1	20 ГОСТ 1050-88	0,29	0,29	
6	ГОСТ 9467-75	Наплавленный металл		Э42А		0,48	

Итого: 9,94кг

Таблица

Размеры в мм

Условн. проход	a	m	H	L	d	d'
150	380	732	298	192	g1"	9

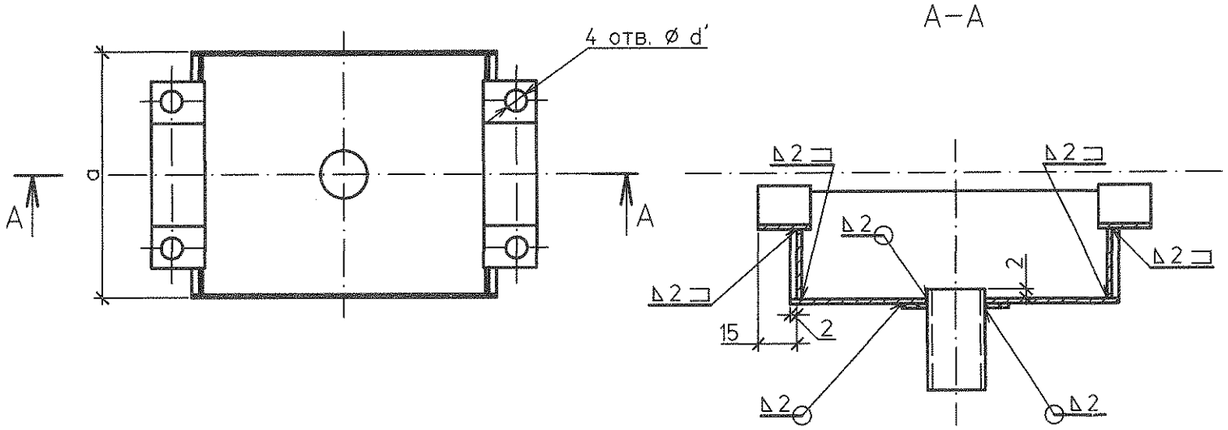

Дополнительные подписи

Инв. № подл. 83744 | Подпись и дата | Взам. инв. №

Изм.	Кол.уч.	Лист	№док.	Подп.	Дата
Н. контр.		Михеев			05.05.14
Проверил		Шкитилева			05.05.14
Разработал		Михеев			05.05.14

1350.12.38А-30UHJ-1836-TD.N

Объекты III очереди строительства
ЗАО СГК (ТЭЦ)

Трубопроводы машзала БВД в осях 16-28 в рядах А-В и внутристанционные трубопроводы

Стадия	Лист	Листов
Р	7	

Кожух для фланцевой арматуры маслопровода. (горизонтальный участок) Полукожух нижний поз. 2.

ОТКРЫТОЕ АКЦИОНЕРНОЕ ОБЩЕСТВО ИНСТИТУТ ТЕПЛОЭЛЕКТРОПРОЕКТ НИЖНИЙ НОВГОРОД

Файл

Формат А3